平成22年度　第58回 大阪高等学校バスケットボール新人大会 《西地区予選》

男　子

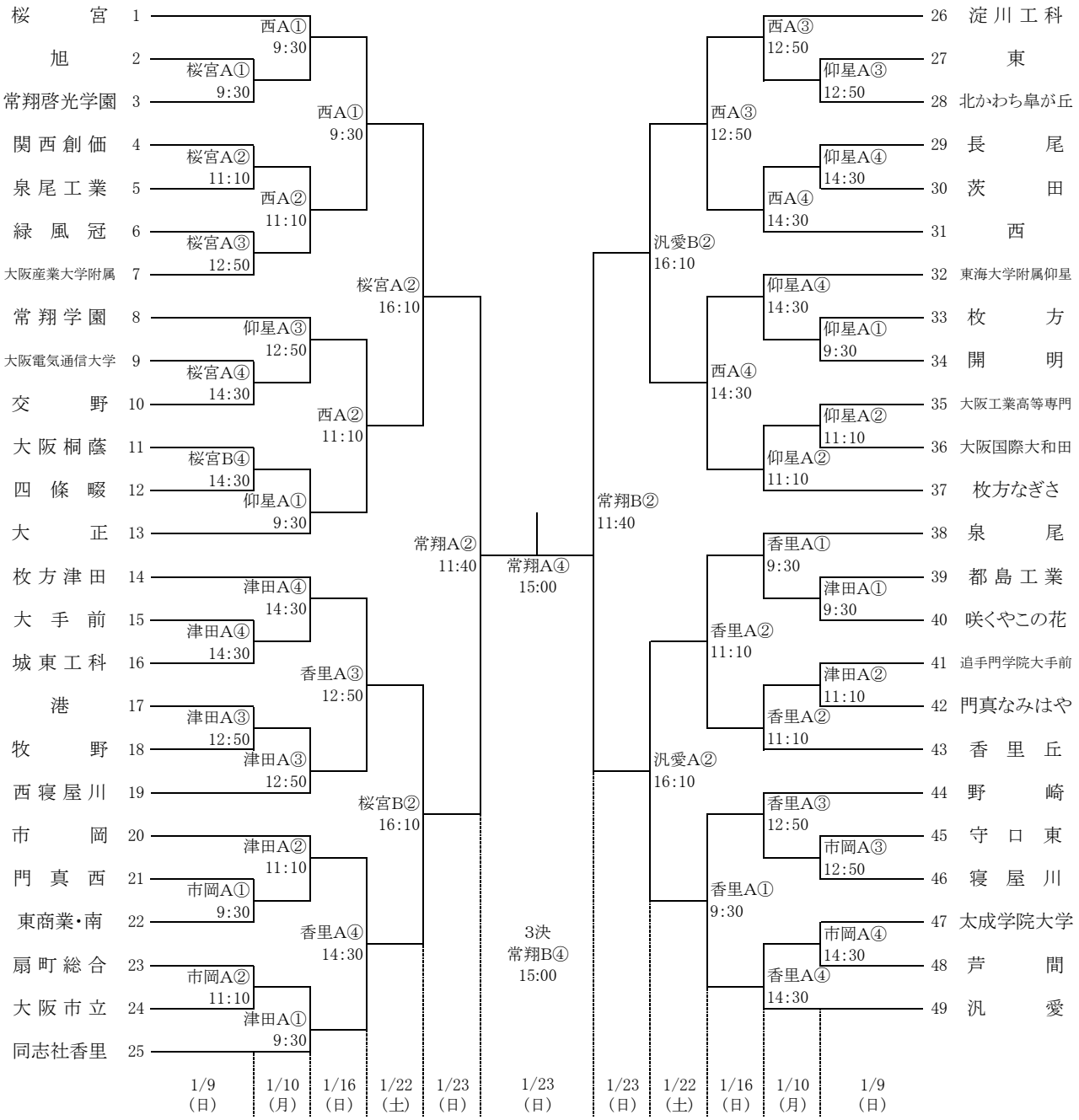

仰星－東海大仰星高校　市岡－市岡高校　香里－香里丘高校　津田－枚方津田高校
西－市立西高校　汎愛－汎愛高校　桜宮－桜宮高校　常翔－常翔学園総合体育館

順位シード　…　◎(前大会1位):桜宮　　□(前大会BEST-16):汎愛、枚方津田、同志社香里、淀川工科
会場シード　…　△:市岡、香里丘、常翔学園、東海大仰星、西、(桜宮)(汎愛)(枚方津田)

オフィシャル

★①	★②の両チームで
★②	★③の両チームで
★③	★①の両チームで

オフィシャル

①	②の両チームで
②	①の両チームで
③	④の両チームで
④	③の両チームで